A–A

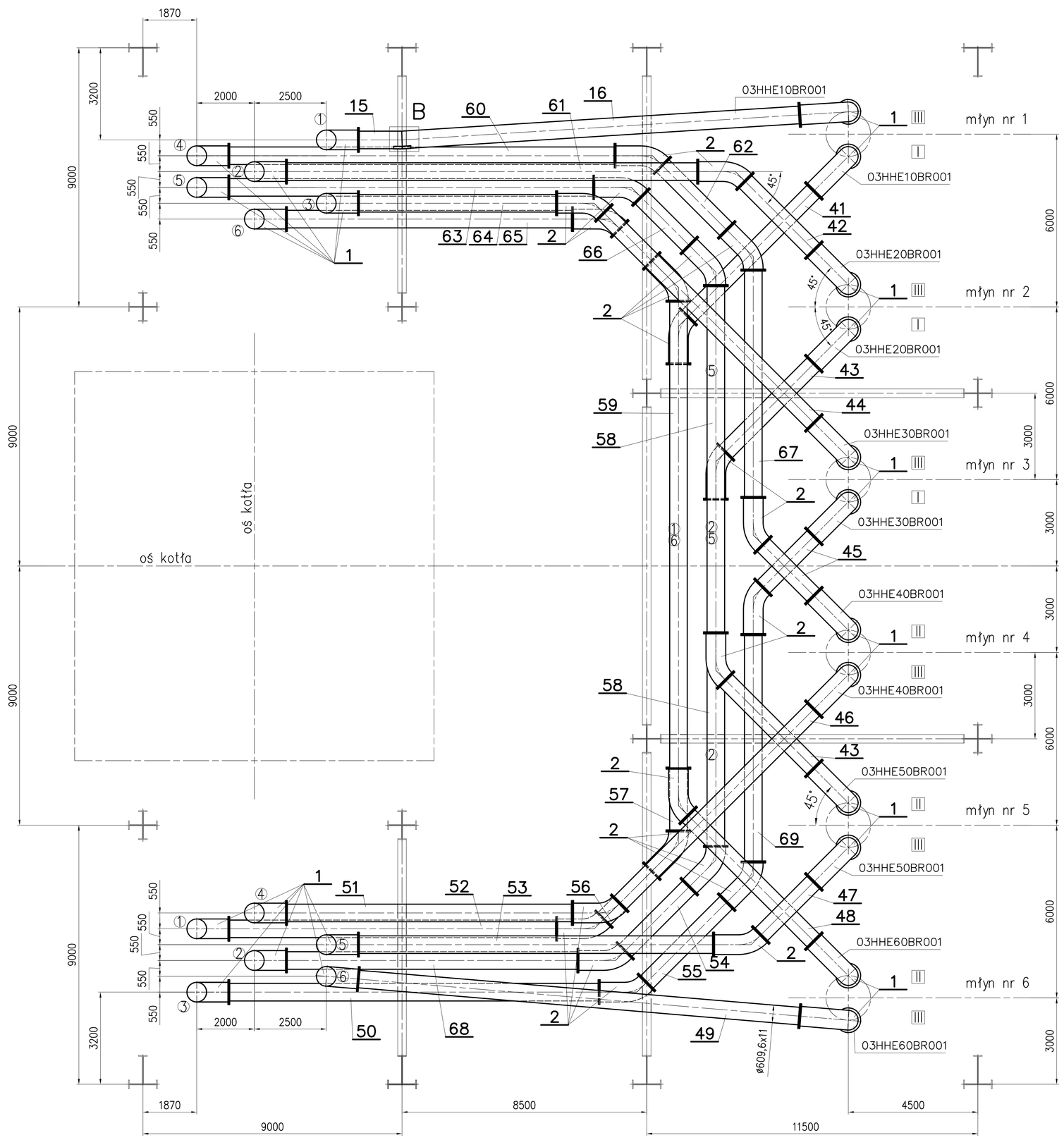

W1

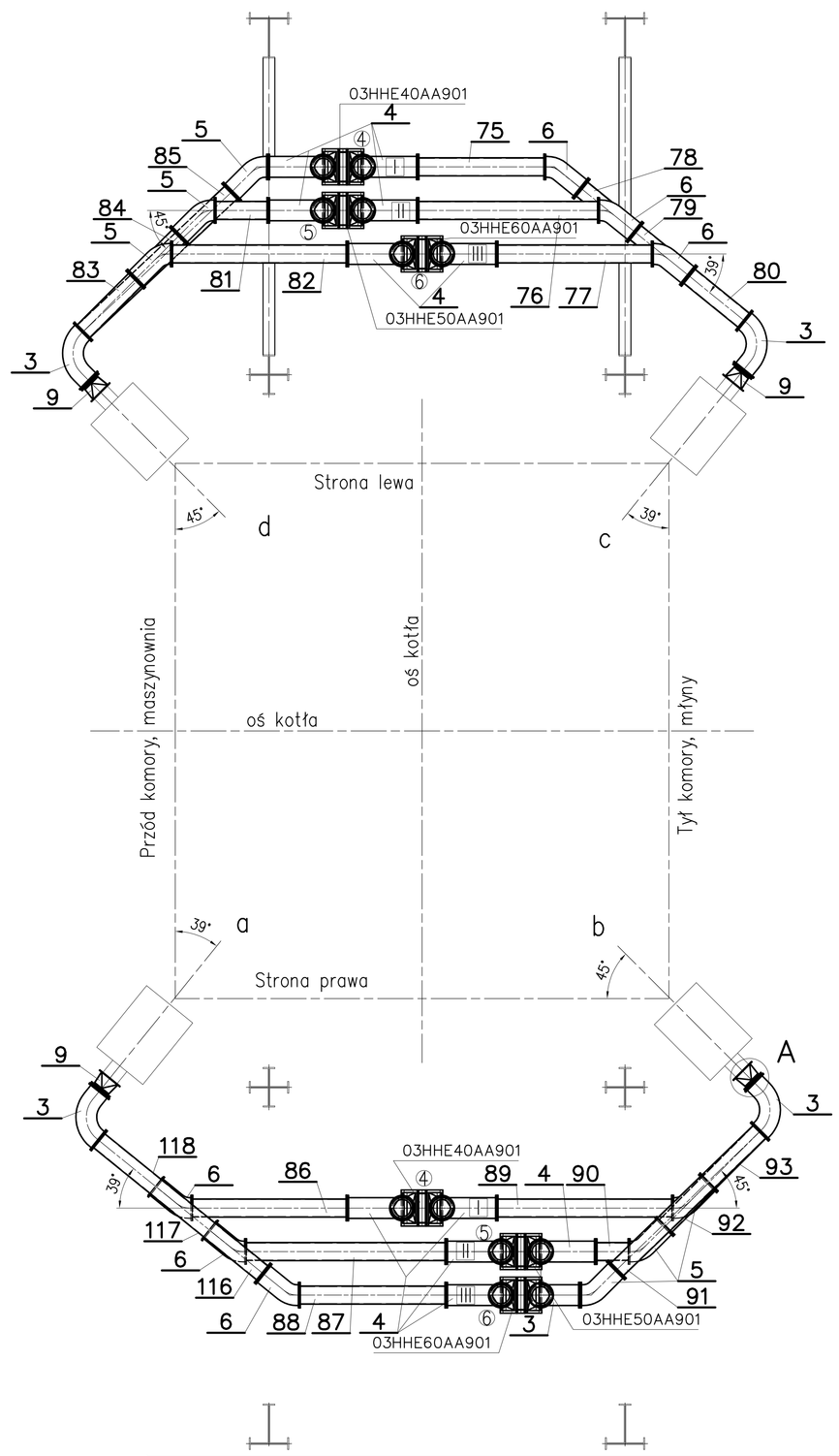

B–B

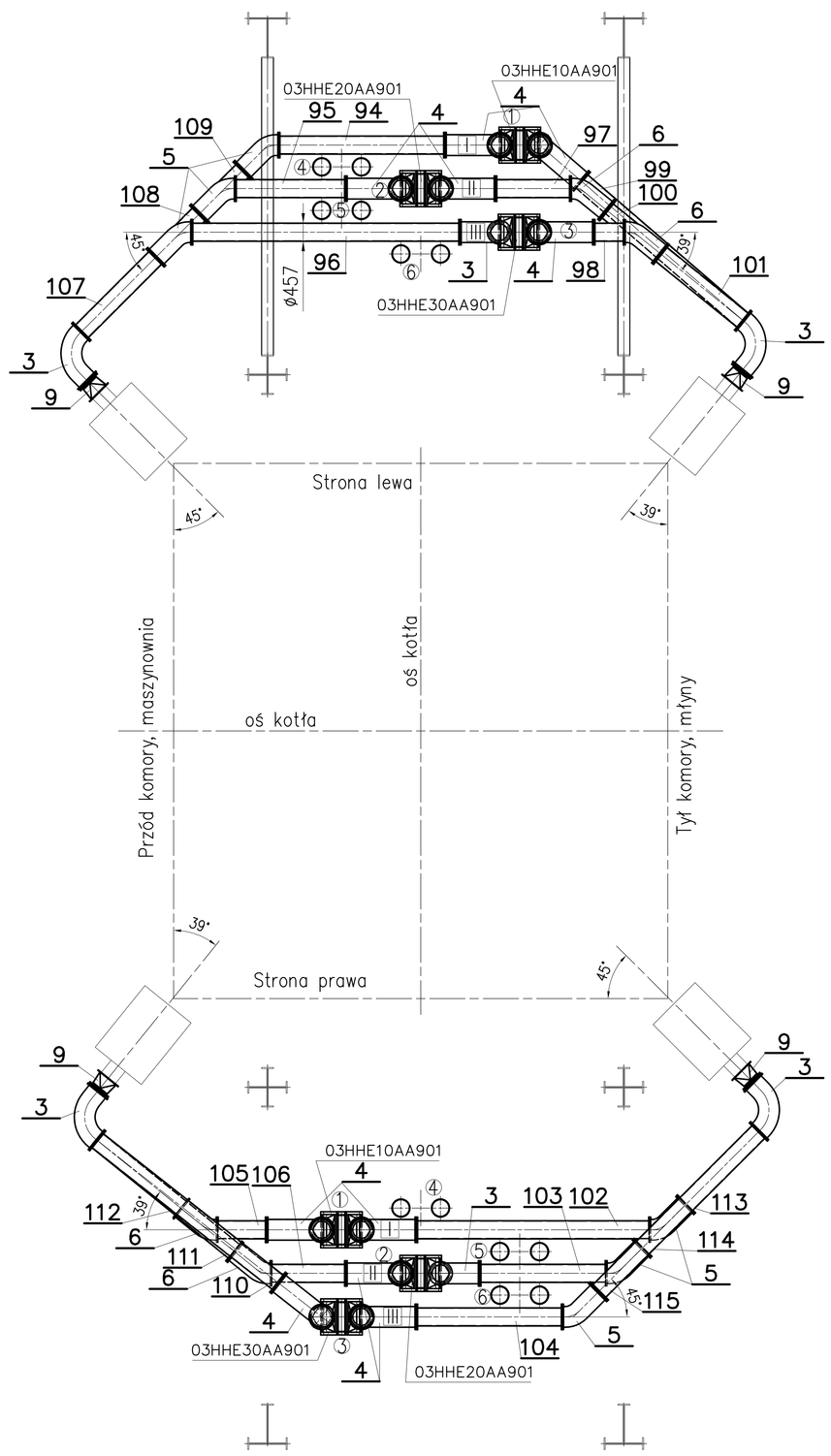

B (1:20)

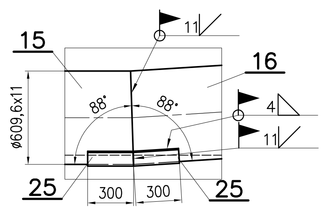

A (1:20)

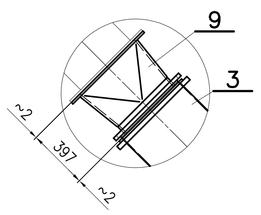

Schemat ideowy

Strona lewa

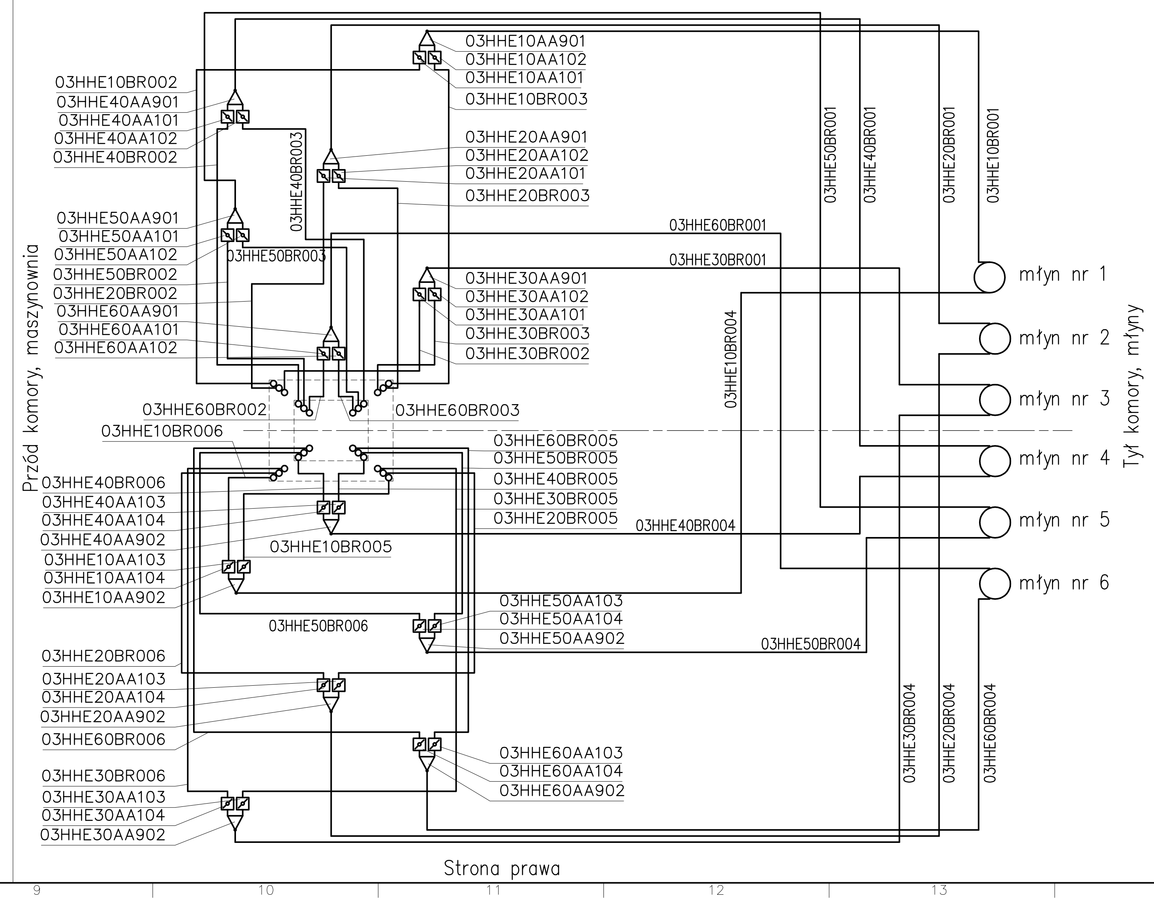

Strona prawa

Opis:

①②③④⑤⑥ – numery przewodów z poszczególnych młynów

I II III – poziomy przewodów, licząc od dołu

– rozdzielacz

– klapa

– palnik pyłowy

Uwaga:

1. Rysunek ten należy rozpatrywać wspólnie z rysunkiem 0–1484002 ark. 1

Podpis dnia				Nadzór	Data
Opis zmiany					
Konstruował	P. Miemczyk	11.2012	Obiekt El. Połaniec	Nr zespołu 13.24	Zakład T2
Sprawdził	L. Ochman	Data -"-	Typ urządzenia	Zastępuje rysunek nr	
Zatwierdził	R. Zając	11.2012	K3		
Nazwa przedmiotu	Zestawienie pyłoprzewodów arkusz 2				Masa kg
Podziałka 1:75	Centralne Biuro Konstrukcji Kotłów S. A. Tarnowskie Góry ul.Opolska 23 tel: (32) 285 46 21 fax: (32) 285 26 37 e-mail: cbkk@cbkk.com.pl			Nr rysunku 0–1484003	

Prawa autorskie do niniejszego rysunku przysługują CBKK S.A. Kopiowanie lub wykorzystanie go w inny sposób bez pisemnej zgody właściciela stanowi naruszenie ustawy o Prawie autorskim i prawach pokrewnych. Naruszenie praw CBKK S.A będzie dochodzone na drodze sądowej.